ООО «ТехСтар»
Официальный дистрибьютор
фар NORDIC LIGHTS® в России

www.techstar-ltd.com
lights@techstar-ltd.com
+7 (812) 454-01-77

N400 HID XD HS
/*EXTREME HEAVY DUTY DAMPENING, HANDLE & SWITCH/

Газоразрядная рабочая фара N400 HID XD HS обеспечивает хорошее освещение. Она оборудована мощной системой демпфирования и имеет ручку и выключатель. Устройство обладает высокой устойчивостью к ударам и вибрации. Подходит для использования в различных целях и для работы в тяжелых условиях.

ПРЕМИУМ-КАЧЕСТВО. ПРОИЗВОДСТВО – ФИНЛЯНДИЯ.

ТЕХНИЧЕСКИЕ ХАРАКТЕРИСТИКИ

Теоретический/рабочий световой поток	3200 лм / 2500 лм	Рабочие температуры	-40°C… +85°C
Цветовая температура	4250 К	Рейтинг IP	IP68
Номинальное/входное напряжение DC	24V / 16-32V 12V / 8-16V	Соляной туман	ISO 9227 240H
Потребляемая мощность	Лампа 35W D1S	Разъем	встроен. Deutsch 2-pin, Deutsch 2-pin на проводе
Номинальный ток	24V=1.5A 12V=3.0A	Корпус	Полиамид, усиленный стекловолокном
Монтаж	Один болт M10	Линзы	Закаленное стекло
Удары	50G	Электроника	Встроенная
Вибрация	15.3G ср.кв., 24-2000Гц	Вес	1.3 кг

ДИАГРАММЫ СВЕТОВОГО ПЯТНА

N400 HID 35W
Wide Flood

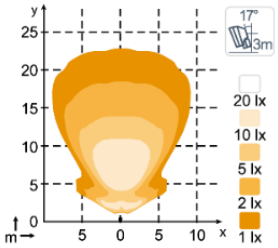

N400 HID 35W
Flood

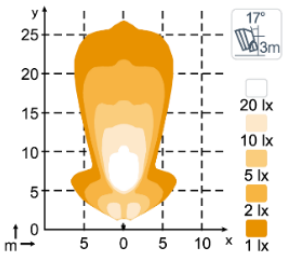

N400 HID 35W
High Beam

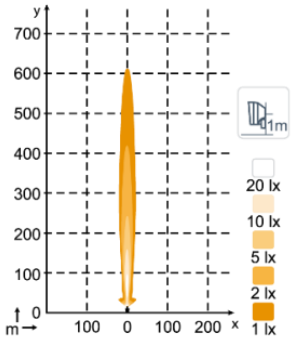

N400 HID 35W
Low Beam

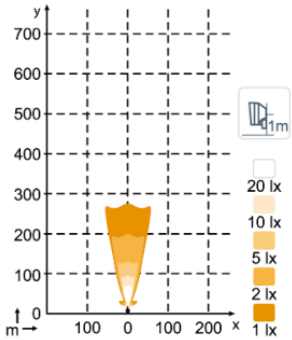

РАЗМЕРЫ

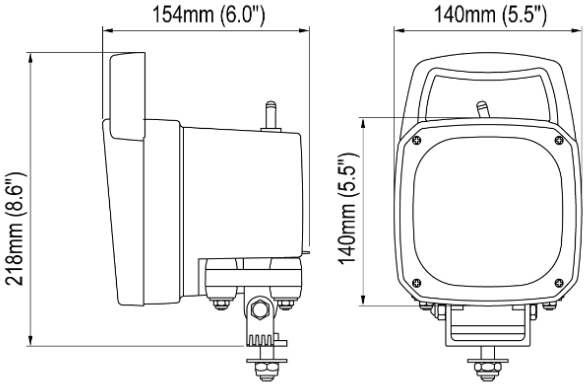

РАЗЪЕМ

NORDICLIGHTS

Фары премиум-класса для спецтехники Heavy Duty: европейское качество по приемлемой цене