ООО «ТехСтар»
Официальный дистрибьютор
фар NORDIC LIGHTS® в России

www.techstar-ltd.com
lights@techstar-ltd.com
+7 (812) 454-01-77

N100 HALOGEN D TP /*DAMPENING TWIN POWER/

Рабочая фара N100 Halogen D TP подойдет для ситуаций, требующих широкий угол освещения. Устройство оборудовано системой демпфирования вибрации класса Heavy Duty, а модификация с двумя мощностями обеспечивает очень яркое и широкое световое пятно.
Благодаря вращающемуся блоку лампы устройство можно крепить в висячем и вертикальном положениях. Работает как часы от заката до рассвета.

ПРЕМИУМ-КАЧЕСТВО. ПРОИЗВОДСТВО – ФИНЛЯНДИЯ.

ТЕХНИЧЕСКИЕ ХАРАКТЕРИСТИКИ

Теоретический/рабочий световой поток	12V: 2900 лм / 2200 лм 24V: 3500 лм / 2800 лм
Цветовая температура	3200 К
Номинальное/входное напряжение DC	24V / 16-32V, 36V / 28-44V, 48V / 33-68V, 80V / 56-110V, 12V / 8-16V
Потребляемая мощность	Лампа H3 12V=2x55Вт 24V HD Bulb=65Вт 24V=2x70Вт
Номинальный ток	80V=1.4A 48V=2.8A 36V=4.0A 24V=5.4A 12V=9.2A
Монтаж	Один болт M10 или M8

Рабочие температуры	-40°C… +85°C
Рейтинг IP	IP67 (кроме разъема Grommet)
Соляной туман	ISO 9227 240H
Разъем	Встроен. AMP, встроен. Deutsch 2-pin, 2 провода, Deutsch 2-pin на проводе, изолирующая втулка для провода (Grommet)
Линзы	Закаленное стекло
Корпус	Полиамид
Удары	60G
Вибрация	8.57G ср.кв., 18-600Гц
Вес	0.5 кг

ДИАГРАММЫ СВЕТОВОГО ПЯТНА

N100 Halogen TP Wide Flood

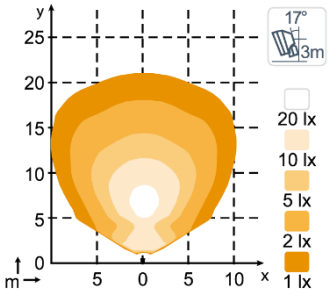

N100 Halogen TP Flood

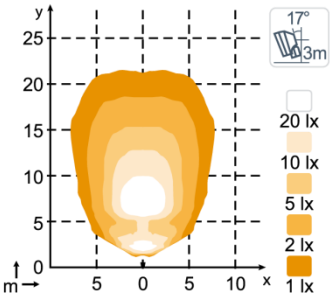

РАЗМЕРЫ

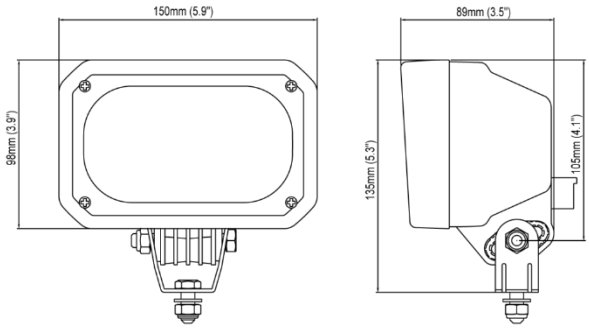
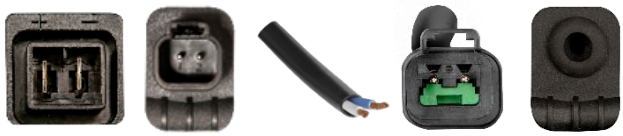
РАЗЪЕМ